65TR

Concrete solutions. Always.

Motor V2607-CR-T

Maximale Leistung 45,0 kW - 61,2 HP

Betriebsegewicht 6.200 kg

EUROCOMACH®

65TR

Betriebsgewicht (mit Gummiketten)	kg	6.200
Fahrgeschwindigkeit (AUTO TWO SPEED)	km/h	1ª: 0 ÷ 2,6 / 2ª: 0 ÷ 5,2
Drehgeschwindigkeit	rpm	11
MOTOR		
Modell	KUBOTA V2607-CR-T - STAGE 5	
Max Leistung (2.200 rpm)	kW - PS	45,0 - 61,2
Hubraum	cc	2.615
Anzahl Zylinder	n°	4
Kühlung	Wasser	
Verbrauch	lt/h	7,6
Lichtmaschine	V (A)	12 (60)
Batterie	V (Ah)	12 (95)
HYDRAULIKANLAGE		
Anlagentyp	Load Sensing System mit "Flow Sharing" Steuerblock	
Hydraulik Pumpe	1 variable LS-Kolbenpumpe + 1 Zahnradpumpe	
Hubraum der Pumpen	cc	65 + 14,5
Pumpenleistung	lt/min	129 + 28,8
Max. Kalibrationsdruck der Anlage	bar	280
Leistung der Zusatzsteuerkreis (max Druck): AUX 1 Hydraulik Haupt-Höher Fluss einfach-oder doppelwirkend AUX 2 Höher Fluss AUX 3 Höher Fluss	lt/min (bar)	 80/80 (200) 45/50 (280) 40/40 (280)
LEISTUNGSMERKMALE		
Max. Grabtiefe mit Standardausleger (verlängerter Ausleger)	mm	3.950 (4.200)
Max. Ausladehöhe mit Kabine und Standardausleger (verlängerter Ausleger)	mm	5.280 (5.510)
Brechkraft am Löffel (Standardausleger) ISO 6015	daN	5.000
Brechkraft am Ausleger (Standardausleger) ISO 6015	daN	3.000
Zugkraft	daN	5.200
Bodendruck mit Gummiketten und Schutzdach (mit Kabine)	kg/cm²	0,34
Max. überwindbare Steigung	60% - 30°	
ABMESSUNGEN		
Maximale Breite	mm	1.980
Gesamthöhe	mm	2.550
Hinterer Drehradius	mm	1.100
Länge des Auslegers std (optional)	mm	1.650 (1.900)
Kettenbreite	mm	400
Anzahl Rollen (pro Seite)	n°	5/1
FÜLLMENGEN		
Dieseltank	lt	85
Hydrauliköltank	lt	60
Fassungsvermögen Hydrauliksystem	lt	80
Fassungsvermögen Kühlsystem	lt	12
Motoröl	lt	10,2
STEUERUNGEN		
Hauptarm, Löffstiel, Löffel und Oberwagen Drehung	2 servogesteuerte joysticks	
Fahrantrieb (inkl. Gegenlauf)	2 servogesteuerte Hebel	
Planierschild	servogesteuerte Hebel	
Zusatzhydraulik (einfacher oder doppelter Effekt)	Elektroproportionaler Kippschalter auf rechtem Joystick	
Schwenkung	Elektroproportionaler Kippschalter auf linkem Joystick	

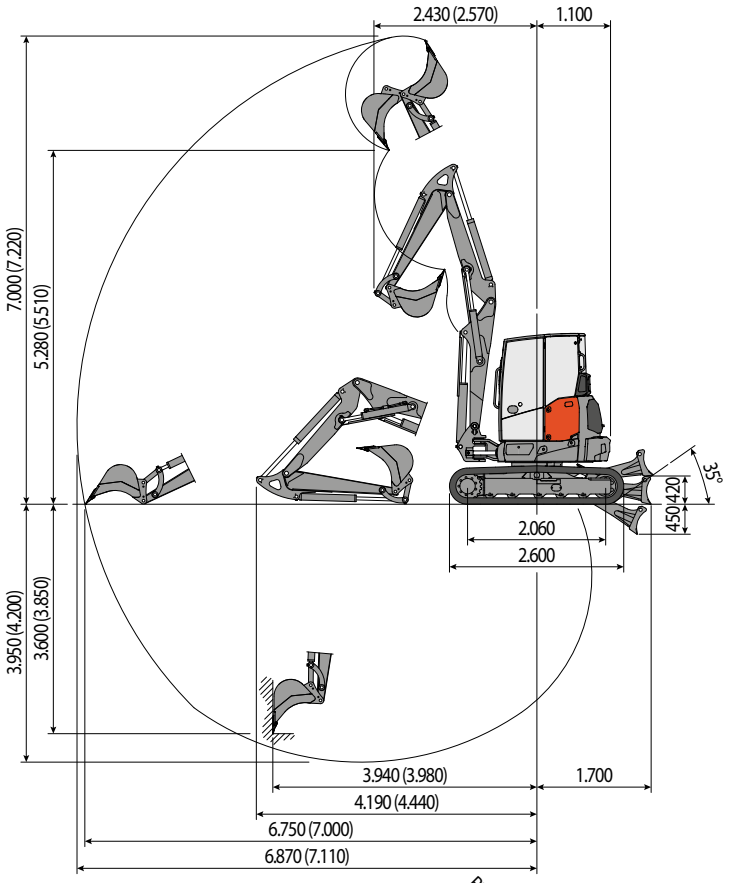

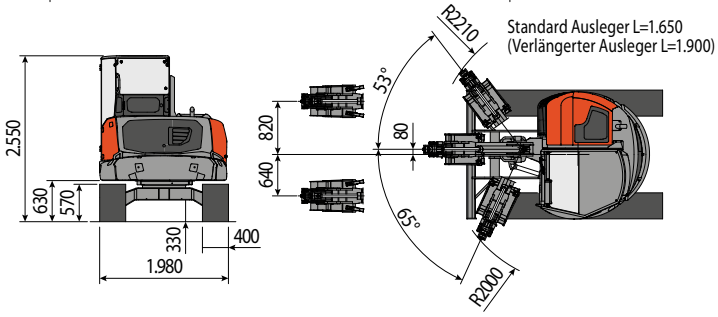

HUBLAST
Öffnung des Arms in Bezug auf Rotationszentrum (m)
Hublast (kg) auf 1,0 m Höhe

	3	4	5	MAX
Frontal mit	**2514**	**1662**	**1327**	**1248**
Frontal mit	**1793**	**1125**	**814**	**705**
Seitlich	**1388**	**900**	**640**	**555**

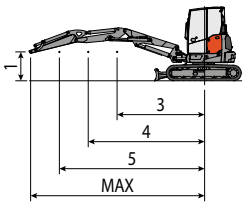

Hebekraft basierend auf ISO-Norm 10567 und überschreitet nicht mehr als 75% der Kipplast oder 87% der hydraulischen Hebe-Kapazität der Maschine.

EUROCOMACH®

Sampierana S.p.A. reserves the right to change technical data and product characteristics at any time without prior notice.